Heavy-duty Aluminium Løftesøjle

MAC14U

Op til 10000N

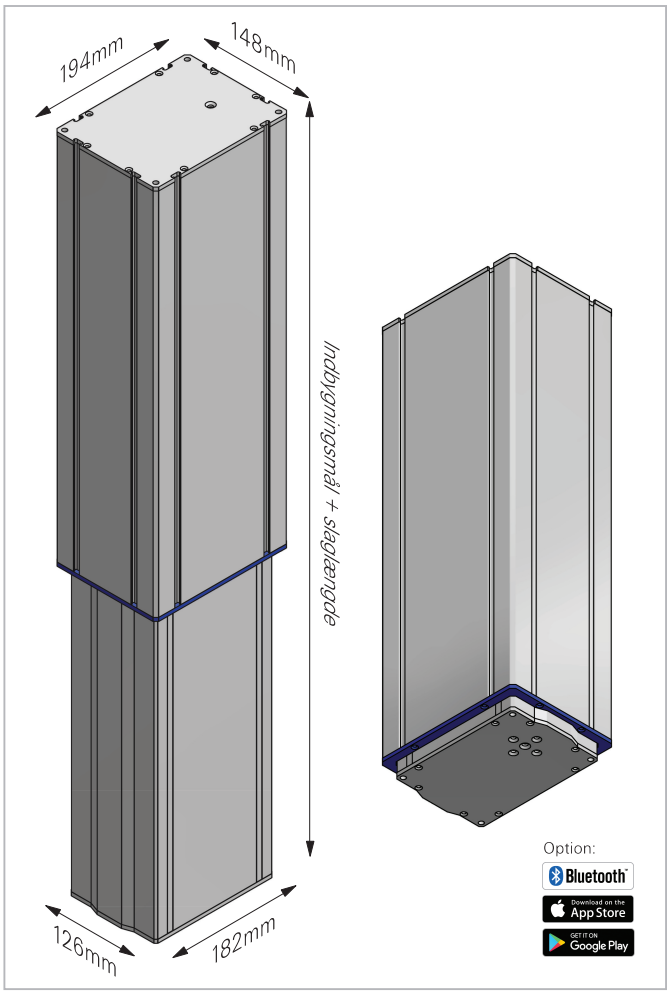

Heavy-duty Aluminium Løftesøjle MAC14U

Meget stærk, stabil højtydende løftesøjle til industrielt brug.

MAC14U Heavy-Duty løftesøjle er specielt udviklet til at udføre meget tunge løft (op til 10000N) eller flytte/bevæge tunge emner ved lav hastighed, eller lettere opgaver ved højere hastighed. I forbindelse med udviklingen, blev der lagt vægt på høj stabilitet og kvalitet til fornuftig pris. En stærk løftesøjle til industrielt brug. Bøjningsmoment er på 1000Nm.
Plug & Play: Movetec kan levere MAC14U som en komplet Plug & Play løsning, der inkluderer en eller flere MAC14U løftesøjler, en Movetec styring 230V AC, alle kabler og et betjeningspanel.

Ved at vælge en styring med Bluetooth®, kan MAC14U løftesøjler let betjenes fra en iPhone® eller Android®-Smartphone.

Materialer:

Yderprofil: Eloxeret aluminium
Inderprofil: Eloxeret aluminium
Glideskinner: POM derivate
Topplade: Stål
Bundplade: Stål
Indvendigt løftesystem: Aluminium, stål, ABS, POM, PP

Tekniske data:

Max. belastning: 10000 N
Dynamisk bøjningsmoment: 800 Nm
Statisk bøjningsmoment: 1000 Nm
Max. hastighed uden belastning: 39mm/sek (1000 N)
Slaglængde: 100-600mm (specialversioner op til 1000mm mulig)
Indbygningsmål/-længde: 222-779mm
Low-Noise: Ja
Temperaturområde: +5˚C - +45˚C
Driftsspænding: 12/24V DC
Intermittens: 10%
Dobbelt Hall-sensor: Ja
Topplade størrelse: 194mm x 148mm
Bundplade størrelse: 182mm x 126mm
Yderprofil størrelse: 194mm x 148mm
Inderprofil størrelse: 182mm x 126mm
Monteringsspor: Bredde top 8,1mm/indv. 8,1-12mm/dybde 5mm
Styring: Flere muligheder, se mere på www.movetec.dk
Synkronkørsel: Max.12x løftesøjler i synkronkørsel
Betjeningspanel: Flere muligheder, se mere på www.movetec.dk
Optioner: Bluetooth® styring med iPhone®- eller Android® Smartphone. Potentiometer. Top- og bund monteringsplader. Kabeludgang i den lille profil (MAC14). 12V. Slaglængde op til 1000mm. 100% bremse.

MOVETEC
True Innovative Moving Technology

Heavy-duty Aluminium Løftesøjle

MAC14U

Op til 10000N

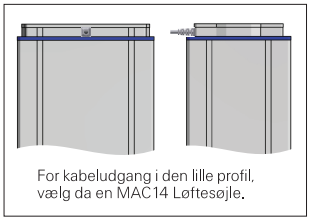

MAC14U Kabeludgang:
Kabeludgang i den store profil.

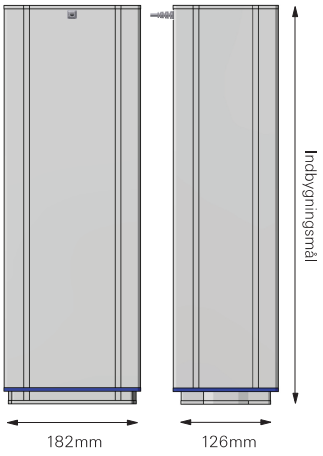

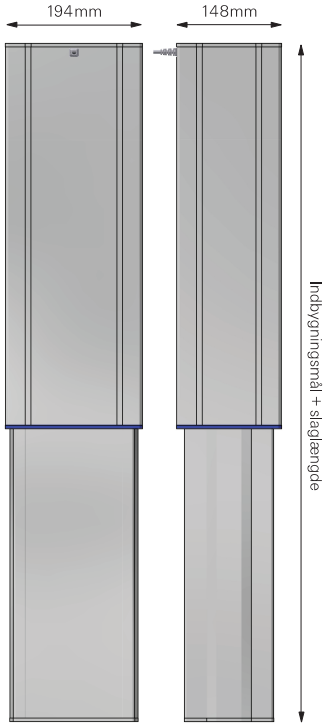

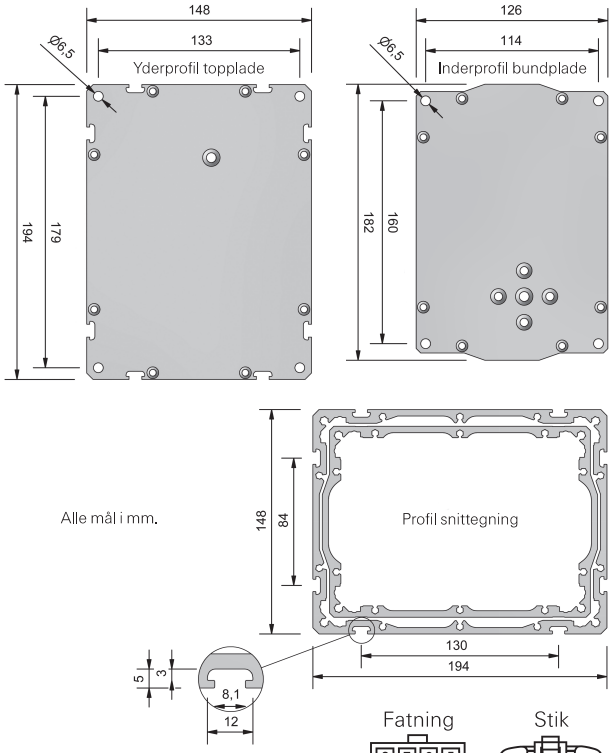

Styringer og betjeningspaneler:

MAC14U kan bruges sammen med alle Movetec styringer og Movetec betjeningspaneler. Nogle styringer kan forprogrammeres med helt kundespecifikke funktioner. Du er altid meget velkommen til at kontakte os angående dine ønsker og yderligere informationer på tlf. +45 64 89 28 05 - vi tilbyder også skræddersyede løsninger.

CAD-tegninger:

Du kan downloade 3D-tegninger (STEP-data) på MAC14U til dit CAD-program eller som PDF-fil på vores hjemmeside.

Molex stik/tilkobling:

Product	1	2	3	4	5	6	7	8
Color	White	Red		Green	Blue	Orange	Black	Yellow
Dual Hall	Hall 1	+5V	NC	Motor+	Hall 2	NC	Ground	Motor–

Manualer, installeringsvejledninger, godkendelser/ certifikater, sikkerhedsinformationer etc.:

Installeringsmanualer, samlings- og installationsvejledninger, advarsler, instruktionsvideoer og yderligere informationer, kan findes på vores hjemmeside: www.movetec.dk

Løftesøjle data:

Gear/motor-type nr.	Styrke, v/tryk N	Styrke, v/træk N	Typ. strømforbrug v/belastning A	Hastighed, u/ belastn. (32V DC) mm/sek	Slaglængde i mm	Indbygningsmål (v/slaglængde 100-600mm) i mm	Max. statisk bøjningsmoment Nm
P	1000	1000	3,0	39,0	100 - 600	222 - 779	1000
O	2000	2000	4,1	27,1	100 - 600	222 - 779	1000
G	2000	2000	3,3	21,4	100 - 600	222 - 779	1000
Q	3500	3500	4,7	15,1	100 - 600	222 - 779	1000
L	6000	4000	4,3	7,6	100 - 600	222 - 779	1000
B	10000	4000	5,3	5,7	100 - 400		1000

Bluetooth GET IT ON Google Play Download on the App Store

Bluetooth® er et registreret varemærke og er ejerens ejendom og ejes af Bluetooth SIG, Inc.
Android®/ Google Play® er registrerede varemærker og er ejerens ejendom og ejes af Google Inc.
Apple®/ App Store® er registrerede varemærker og er ejerens ejendom og ejes af Apple Inc.
Andre varemærker og handelsnavne er de respektive ejeres ejendom.

Yderligere information → www.movetec.dk

INSTALL VIDEO PHOTO DATA+ BUILD E-MAIL 3D-CAD CE-APP

© Copyright Movetec Solutions ApS. LKD/MAC14U/dat186-DK/2/100/0119

MOVETEC

Tel. +45 64 89 28 05 · www.movetec.dk

True Innovative Moving Technology