# Bedieneinheit

# MCP-TFH8

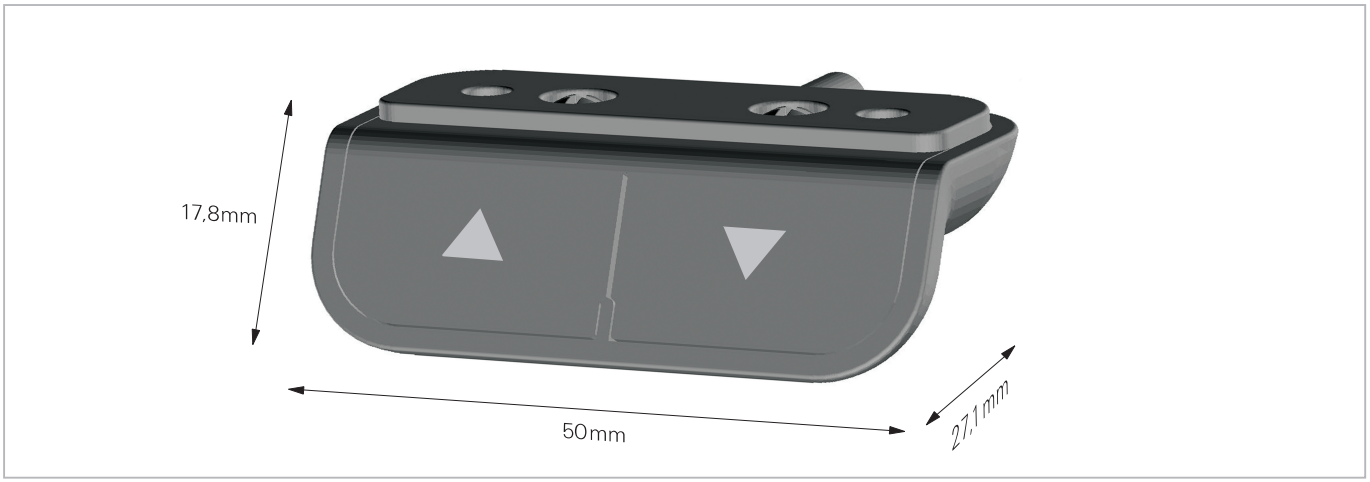


## UP/DOWN oder IN/OUT Bedieneinheit

Standard Bedieneinheit für Hubsäulen und Aktuatoren

Das MCP-TFH8 Standard Bedienungseinheit ist eine gute Wahl für eine große Auswahl an alle Tischen, Bürotischen, Arbeitstische, Werkbänken und auch für alle anderen UP/DOWN oder IN/OUT Funktionen in Applikationen mit Hubsäulen oder Aktuatoren inkludiert.

Beide Tasten auf MCP-TFH8 Bedieneinheit wurden besonders benutzerfreundlich gestaltet, und bietet einen "Click"-Gefühl mit jeder Tasten Druck. Das heißt, der Anwender kann den "Click" fühlen und muss nicht auf die Tasten sehen, wenn er das System verfahren möchte.

Mit der kleinen Größe kann das MCP-TFH8 einfach in das Design eines Tisches oder ähnlichem Applikationen mit Hubsäulen oder Aktuatoren integriert werden.

### Spezifikationen:

Material, Bedieneinheit: PC, ABS. Kabel: PVC.

### Technische Daten:

Bedieneinheit Größe: 50mm x 17,8mm
Dicke/Tiefe: 27,1mm
Schraubenbohrungen: Ø5mm
Schraubenlöcher, Anzahl: 2
Montierung: Front-/untertisch Montage
Licht: Nein
Drückknopfe: 2 Tasten; UP/DOWN oder IN/OUT
Farbe: Schwarz oder grau (Pantone 428C)
Memory-Funktionen/Erinnerungen: Nein
Dichtung: Das Bedieneinheit sollten für Wasser- und Feuchtigkeitsexposition geschützt werden.
Betriebstemperatur: +5°C - +45°C
Kabellänge: Standard 1500mm
Buchse/Stecker: RJ 10pin (RJ 8pin).

Optionen: Movetec bieten das MCP-TFH8 Bedieneinheit mit anderen Kabellängen an.

# Bedieneinheit

# MCP-TFH8

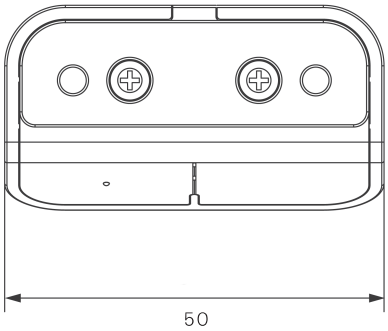


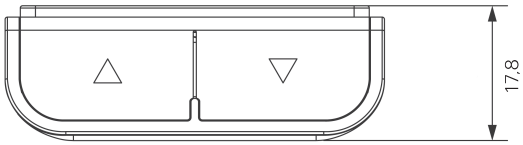


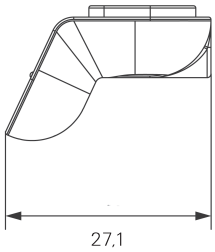


## Weitere Informationen:

Information, gute Hinweise u.s.w. - bitte wenden Sie sich mit Ihren Wünschen an uns, wir freuen uns über Ihren Anruf: +45 64 89 28 05.

## CAD-Zeichnungen:

Sie können 3D-Zeichnungen (STEP-Datei) für MCP-TFH8 Bedieneinheit für Ihr CAD-Programm oder als PDF-Datei auf unsere Homepage herunterladen.

## Handbücher, Installationsanleitungen, Zulassungen, Sicherheitshinweise usw.:

Einbauerklärung, Montage- und Installationsanleitungen, Warnhinweise, Anleitungsvideos und weitere Informationen finden Sie auf unserer Homepage www.movetec.dk

Weitere Informationen ➔ www.movetec.dk

INSTALL VIDEO PHOTO DATA+ BUILD E-MAIL 3D-CAD CE-APP

© Copyright Movetec Solutions ApS. LKD/MCP-TFH8A/dat136-DE/1/100/0318

MOVETEC

Tel. +45 64 89 28 05 · www.movetec.dk